SCHULZ
CAMERASUPPORT

TILTPLATE HD (schulzmount)

Explosion drawing/Explosionszeichnung

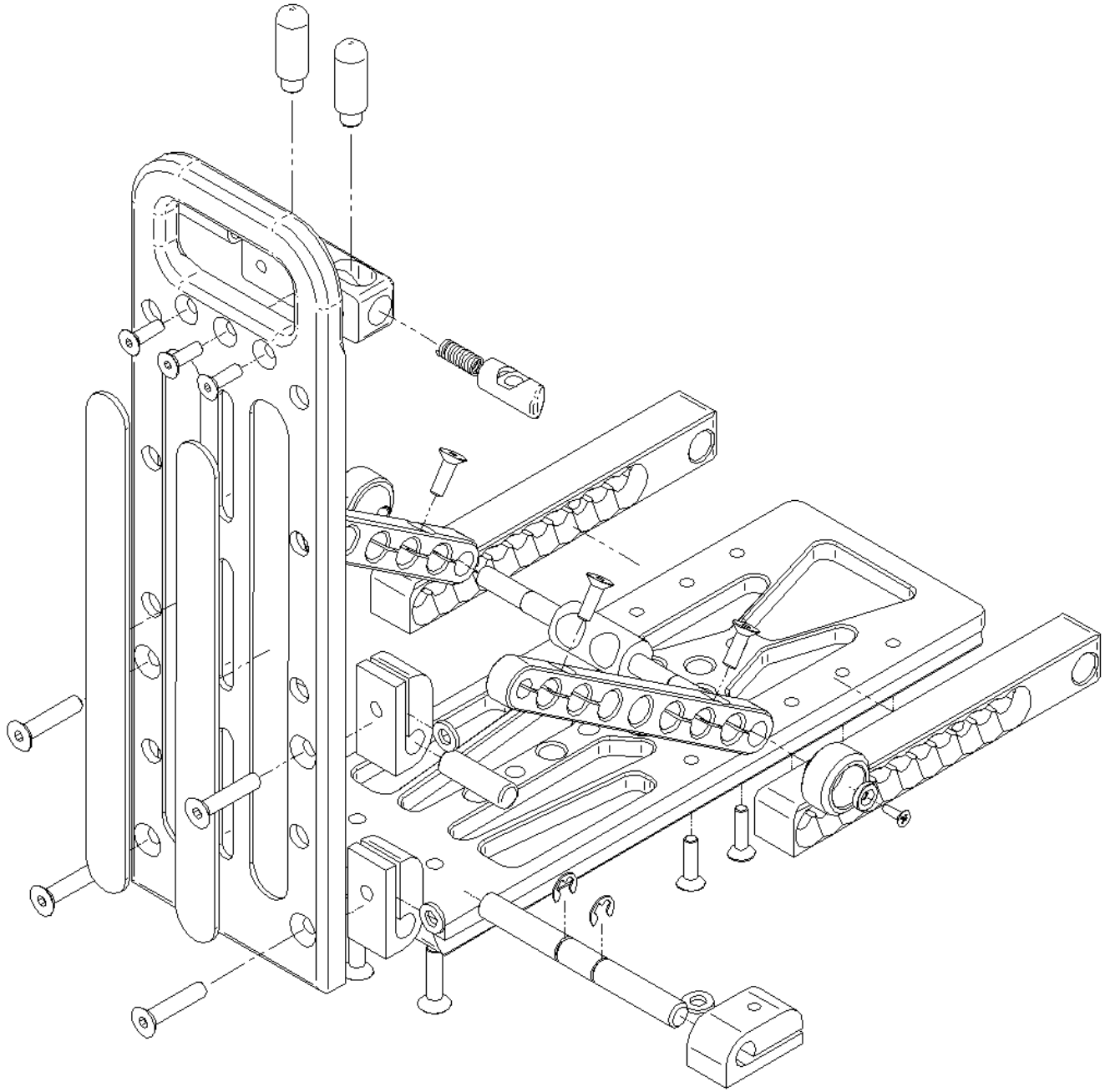

Subject to change/Änderungen vorbehalten

02/2004